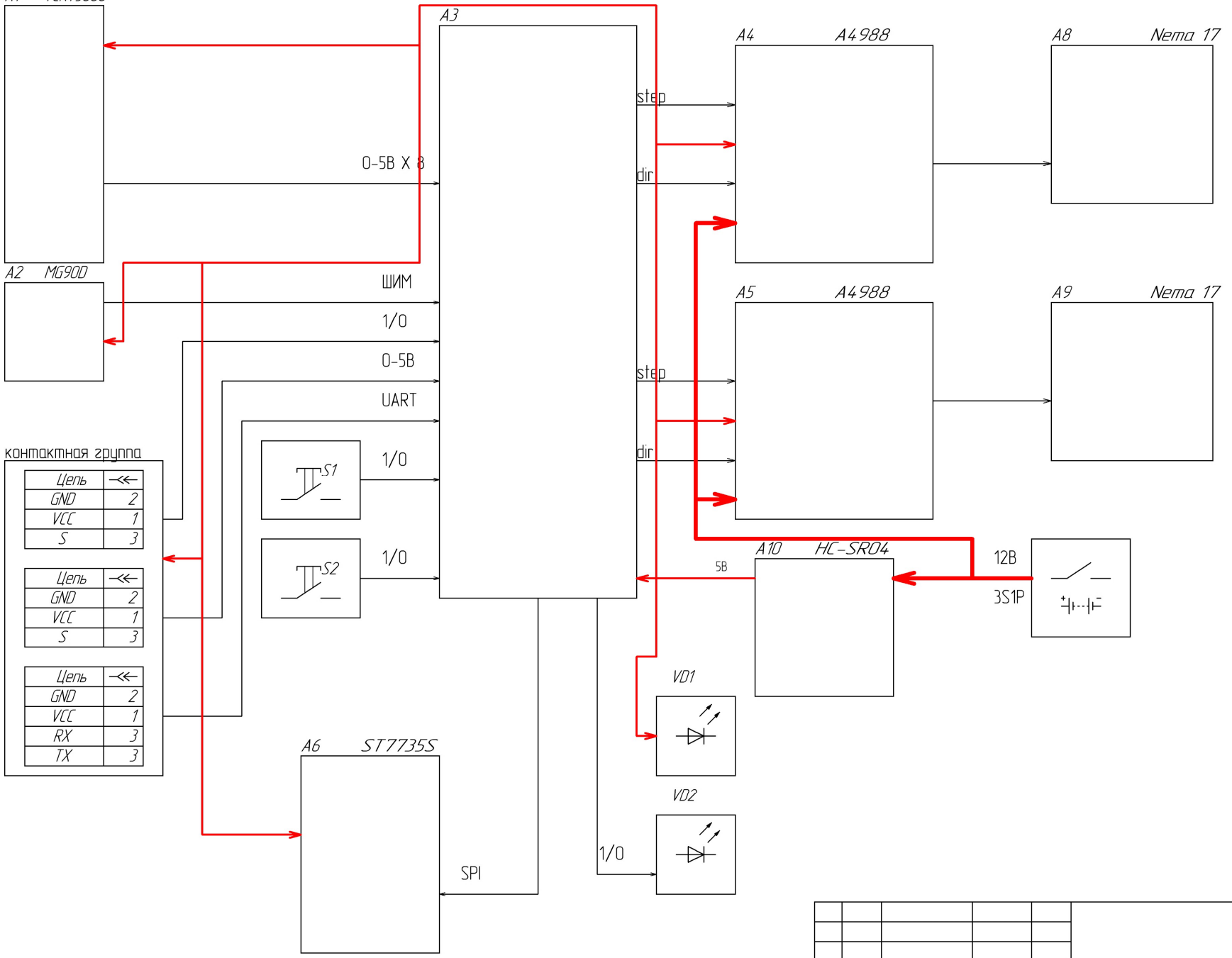


| | | | | | | | |
|---|---|---|---|---|---|---|---|
| | | | | | | | |
| | | | | | | | |
| | | | | | | | |
| Изм | Лист | № докум. | Подпись | Дата | | Лит. | Масса | Масштаб |
| Разраб. | | | | | | | | |
| Проверил | | | | | | | | |
| Т.контр. | | | | | | Лист 1 | Листов | |
| | | | | | | | |
| Н.контр. | | | | | | | |
| Утв. | | | | | | | |